GOBIERNO
DE ARAGÓN
Departamento de Educación,
Cultura y Deporte
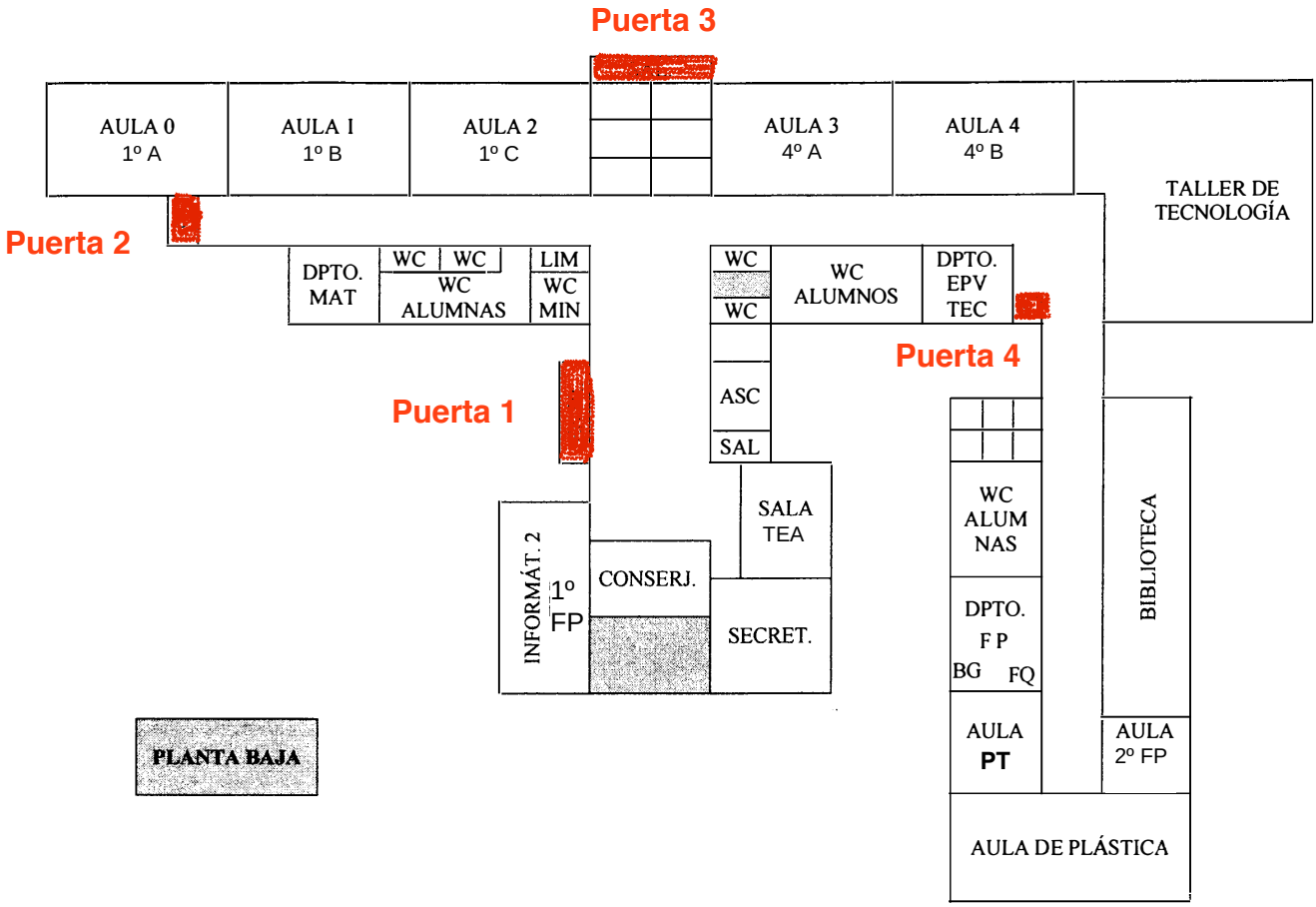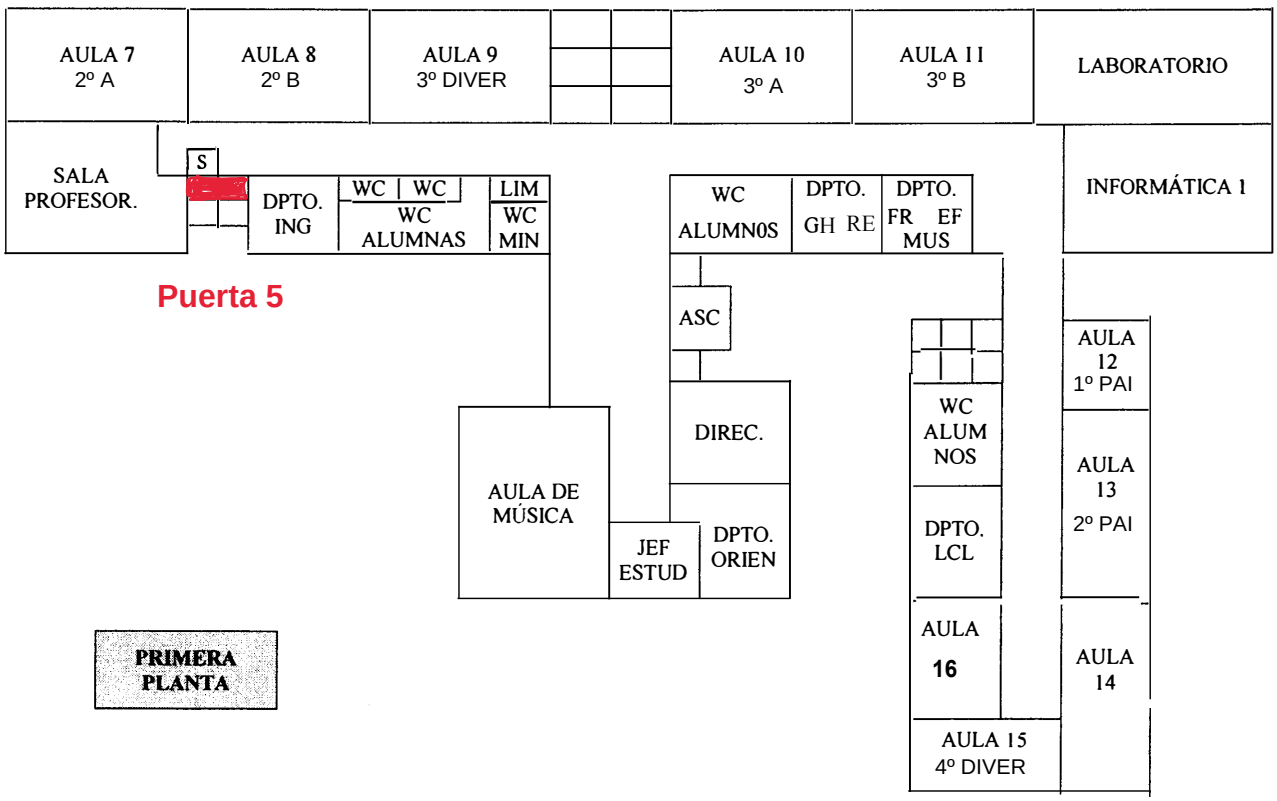
IES "Valle del Guadalope"
Paseo de Alcañiz, s/n
44570 - Calanda
Telf.: 978 84 60 02
Fax: 978 88 61 19